EXCELION ALPHA
GRÄSTRIMNING

SWE

Översatt meddelande

BRUKSANVISNING

53_144013-A
04/2018

LÄS NOGGRANT IGENOM BRUKSANVISNINGEN INNAN ALL ANVÄNDNING

Levererade element:

- En grästrimmer EXCELION ALPHA
- Ett skärhuvud TAPCUT ALPHA
- En bärrem
- En Torx-nyckel
- En bruksanvisning

*Foto ej avtalsmässiga, batteri ingår ej

PELLENC

Quartier Notre-Dame
84120 Pertuis (FRANCE)
Tél : +33 (0)4 90 09 47 00
Fax : +33 (0)4 90 09 64 09
www.pellenc.com

SÄKERHETSINSTRUKTIONER 5

ALLMÄNNA SÄKERHETSVARNINGAR FÖR VERKTYGET 6
SÄKERHET I ARBETSOMRÅDET 6
ELSÄKERHET 6
PERSONSÄKERHET 7
ANVÄNDNING OCH UNDERHÅLL AV DET ELEKTRISKA VERKTYGET 7
ANVÄNDNING AV BATTERIDRIVNA VERKTYG OCH FÖRSIKTIGHETSÅTGÄRDER 8
UNDERHÅLL 8
SÄKERHETSVARNINGAR FÖR EXCELION ALPHA-GRÄSTRIMMERN 9
TRANSPORT AV GRÄSTRIMMERN EXCELION ALPHA 9
FÖRVARING AV GRÄSTRIMMERN EXCELION ALPHA 9
SÄKERHETSÅTGÄRDER I SAMBAND MED ANVÄNDNING AV LADDARE OCH BATTERI 9
SÄKERHETSUTRUSTNING 10
SÄKERHETSSKYLTAR 10

BESKRIVNING OCH TEKNISKA DATA 11

TEKNISKA DATA 12
FASTSTÄLLANDE AV LJUDNIVÅER OCH VIBRATIONSNIVÅER ÄR BASERAT PÅ DRIFTSFÖRHÅLLANDEN VID DET HÖGSTA NOMINELLA VARVTALET 12

IDRIFTTAGNING AV MASKINEN 13

MONTERING/DEMONTERING AV HANDTAGET 13
MONTERING/DEMONTERING AV SKYDDSKÅPAN 13
INSTÄLLNING AV ARBETSLÄGET 14
JUSTERING AV HANDTAGET 14
PLACERING OCH INSTÄLLNING AV KABELSELENS LÄNGD 15
MASKINENS BALANSERING 16
ANSLUTA / KOPPLA UR BATTERIET (ELLER MOTVIKT) 16
ANSLUTNING 16
FRÅNKOPPLING 16
STRÖM PÅ / AV 17
AKTIVERA BATTERI 17
KÖRA EXCELION ALPHA GRÄSTRIMMER 17
STÄNG AV EXCELION ALPHA GRÄSTRIMMER 17

ANVÄNDNING 18

STARTA EXCELION ALPHA GRÄSTRIMMER 18
HANTERING AV SKÄRHUVUDETS ROTATIONSHASTIGHET 19
BATTERIETS AUTONOMI OCH ARBETSEFFEKTIVITET 20
SKÄRHUVUDET: TAP-CUT ALPHA 20
MONTERING AV TAP-CUT ALPHA 21
MONTERING AV SKÄRTRÅDEN PÅ TAP-CUT ALFA 21
JUSTERING AV SKÄRTRÅDENS POSITION 22
OLIKA ARBETSTEKNIKER 22
ENKEL KLIPPNING 23
ENKELKLIPPNING 23
KLIPPNING LÄNGS VÄGGAR, INHÄGNADER, RUNT TRÄD OCH BLOMSTERSÄNGAR 23

UNDERHÅLL 24

REFERENSER 24
SKÄRHUVUD:TAP CUT ALPHA 24
FÖRBRUKNINGSPRODUKTER 25
TILLBEHÖR: 25

DRIFTSTÖRNINGAR 26

GARANTI OCH SERVICE FÖR PELLENC. 29

EG-FÖRSÄKRAN OM ÖVERENSSTÄMMELSE 30

SÄKERHETSINSTRUKTIONER

VARNING: SPARA DESSA FÖRESKRIFTER
Denna handbok innehåller viktig information och bruksanvisning för följande verktyg: Grästrimmer Excelion alpha

VARNING:
Det är VIKTIGT att du läser igenom HELA bruksanvisningen innan verktyget används eller underhåll utförs.
Följ noggrant instruktionerna och illustrationerna som finns i dokumentet.

I användarhandboken finns varningar och upplysningar som kallas: **ANMÄRKNING, VARNING / OBSERVERA.**

En **ANMÄRKNING** ger ytterligare information, belyser en viss punkt eller förklarar i detalj en etapp som bör följas. En ANMÄRKNING ger ytterligare information, belyser en viss punkt eller förklarar i detalj vad som bör göras.

Under **VARNING** och **OBSERVERA** beskrivs förfaranden som skall efterlevas mycket noggrant. Om de utförs slarvigt eller felaktigt, kan de medföra materiella skador och/eller allvarliga kroppsskador.

Varningen **GARANTI** G anger att om metoderna eller instruktionerna inte följs till punkt och pricka, så täcker garantin inte de eventuella skadorna och ägaren får själv stå för reparationskostnaderna.

På verktyget finns även säkerhetssignaler som påminner om viktiga säkerhetsregler. Sök upp och läs dessa texter innan du använder verktyget. Byt omedelbart ut signaler som blivit delvis oläsliga eller skadade.

Se rubriken «SÄKERHETSSIGNALER» som visar var de olika säkerhetssignalerna finns på verktyget.

Ingen del av denna manual får kopieras utan skriftlig tillåtelse av PELLENC. De bilder som finns i manualen ges i upplysningssyfte och är under inga omständigheter bindande. Bolaget PELLENC förbehåller sig rätten att göra de ändringar eller förbättringar det anser nödvändiga, utan att behöva meddela dessa till kunder som redan förfogar över en liknande modell. Manualen är en del av själva verktyget och måste överlåtas tillsammans med verktyget till en annan användare.

SÄKERHETSINSTRUKTIONER

ALLMÄNNA SÄKERHETSVARNINGAR FÖR VERKTYGET

Denna enhet är inte avsedd att användas av personer (inklusive barn) vars fysiska, sensoriska eller mentala förmåga är begränsad, eller personer som saknar erfarenhet eller kunskap, såvida de inte har fått utbildning av en person som ansvarar för deras säkerhet, tillsyn eller genom tidigare instruktioner.

- Grästrimmern Excelion alpha är ett professionellt verktyg vars användning är reserverad för rengöring av grönområden (gräs, täta gräs och vedartade ogräs).
- Företaget PELLENC avsäger sig allt ansvar vid skador som orsakas vid en felaktig eller annorlunda användning än den som förutsetts.
- Företaget PELLENC avsäger sig även allt ansvar vid eventuella skador som uppstår då man använder delar eller tillbehör som inte är av originalmärket.

SÄKERHET I ARBETSOMRÅDET

a) **Håll arbetsområdet rent och väl belyst.** Områden i oordning eller skuggiga områden kan leda till olyckor.

b) **Sätt inte igång elektriska verktyg i explosiv atmosfär, till exempel om det finns brandfarliga vätskor, gaser eller damm.** Elverktygen genererar gnistor som kan antända dammet eller röken.

c) **Håll barn och personer på avstånd under användningen av det elektriska verktyget.** Distraktioner kan göra så att du förlorar kontrollen över verktyget.

ELSÄKERHET

a) **Elverktygets proppar måste anpassas till uttaget. Ändra aldrig kontaktdonet på något som helst sätt. Använd inte adaptrar till de elektriska verktygen för jordning.** Omodifierade kontakter och matchande uttag minskar risken för elektriska stötar.

b) **Undvik all kontakt mellan kroppen och de kontaktytor som finns på marken som slangar, värmare, spisar och kylskåp.** Det finns en ökad risk för elektriska stötar om din kropp är jordad.

c) **Utsätt inte de elektriska verktygen för regn eller fuktiga villkor.** Om vatten tränger in i ett elektriskt verktyg, ökar det risken för en elektrisk stöt.

d) **Hantera inte kabeln på felaktigt sätt. Använd aldrig kabeln för att bära, dra eller koppla från det elektriska verktyget. Håll kabeln på avstånd från värmekällor, smörjmedel, eggar eller delar i rörelse.** Skadade eller tilltrasslade elkablar ökar risken för en elektrisk stöt.

e) **När du använder ett elektriskt verktyg utomhus ska du använda en förlängningssladd som är avsedd för utomhusbruk.** Genom att använda en sladd som är lämplig för utomhusbruk minskar du risken för elektriska stötar.

f) **Om användningen av ett elektriskt verktyg i en fuktig miljö är oundviklig, ska du använda en strömtillförsel som skyddas av en anordning med reström (RCD).** Användningen av en RCD minskar risken för elektrisk stöt. OBS: Termen ”anordning med reström (RCD)” kan ersättas med termen ”jordfelsbrytare (GFCI, ground fault circuit interrupter)” eller ”jordläckskretsbrytare (ELCB, earth leakage circuit breaker)”.

SÄKERHETSINSTRUKTIONER

PERSONSÄKERHET

a) **Var uppmärksam, iaktta det du håller på med och använd det elektriska verktyget på ett förståndigt sätt. Använd inte ett elektriskt verktyg då du är trött eller berusad av alkohol, droger eller läkemedel.** Ett ögonblicks brist på uppmärksamhet under användningen av ett elektriskt verktyg kan leda till allvarliga skador.

b) **Använd personlig säkerhetsutrustning. Bär alltid ögonskydd.** Personlig säkerhetsutrustning som dammskyddsmasker, skyddsskor med halksula, hjälmar eller hörselskydd som används vid behov, reducerar skador.

c) **Undvik plötsliga starter. Se till att brytaren står på stoppläget innan verktyget kopplas till nätet och/eller batterierna, tas upp eller bärs.** Att bära de elektriska verktygen med fingret på startknappen eller att ansluta de elektriska verktygen med strömbrytaren i körläge, kan leda till olyckor.

d) **Avlägsna alla justeringsnycklar innan det elektriska verktyget sätts igång.** En nyckel som lämnas kvar på en roterande del av det elektriska verktyget kan orsaka skador.

e) **Gör inget förhastat. Håll alltid en lämplig ställning och balans.** Det gör att du bättre kan kontrollera det elektriska verktyget vid eventuella oväntade situationer.

f) **Bär lämpliga arbetskläder. Bär inte vida kläder eller smycken. Håll hår och kläder på avstånd från rörliga delar.** Vida kläder, smycken eller långt hår kan fastna i de rörliga delarna.

g) **Om det finns enheter för anslutning av utrustning för uppsamling av damm ska du kontrollera att de är anslutna och används på rätt sätt.** Användning av dammsamlare kan minska risker som kan uppstå på grund av damm.

h) **Var uppmärksam och försumma inte försiktighetsprinciperna avseende verktyget under förevändning att du är van att använda det.** En bråkdels sekund av ouppmärksamhet kan orsaka allvarliga skador.

ANVÄNDNING OCH UNDERHÅLL AV DET ELEKTRISKA VERKTYGET

a) **Forcera inte det elektriska verktyget. Använd det elektriska verktyg som passar för din tillämpning.** Ett lämpligt elektriskt verktyg leder till ett bättre arbetsresultat och fungerar säkrare enligt konstruktionen.

b) **Använd inte det elektriska verktyget om brytaren inte kan gå från start till stopp och tvärtom.** Elektriska verktyg som inte kan manövreras med strömbrytaren är farliga och måste repareras.

c) **Koppla från kontakten från strömkällan och/eller ta ur batterierna, om de är flyttbara, innan du gör några justeringar, byter tillbehör eller lägger undan det elektriska verktyget för förvaring.** Sådana förebyggande säkerhetsåtgärder minskar risken för en oavsiktlig igångsättning av det elektriska verktyget.

d) **Förvara de elektriska verktygen avstängda utom räckhåll för barn. Personer som inte är bekanta med det elektriska verktyget eller som inte läst igenom instruktionerna får inte använda det elektriska verktyget.** Elektriska verktyg är farliga i händerna på nybörjare.

e) **Var noga med underhållet av elektriska verktyg och tillbehör. Kontrollera att det inte finns rörliga delar som är dåligt inriktade eller blockerade, skadade delar eller andra förhållanden som kan påverka det elektriska verktygets funktionalitet. Vid skador ska du reparera det elektriska verktyget före användning.** Många olyckor beror på dåligt underhållna elektriska verktyg.

f) **Håll skärverktygen slipade och rena.** Skärverktyg som underhålls på rätt sätt med vassa skäreggar är mindre utsatta för blockering och lättare att kontrollera.

g) **Använd det elektriska verktyget, tillbehören och bladen osv. i enlighet med dessa anvisningar,**

▪ SÄKERHETSINSTRUKTIONER

med tanke på arbetsförhållandena och arbetet som ska utföras. Användningen av det elektriska verktyget för att utföra åtgärder som skiljer sig från de avsedda kan leda till farliga situationer.

h) **Grepp och greppytor måste hållas torra, rena och fria från oljor och fett.** Hala handtag och greppytor gör det omöjligt att hantera och styra verktyget på ett säkert sätt i oväntade situationer.

ANVÄNDNING AV BATTERIDRIVNA VERKTYG OCH FÖRSIKTIGHETSÅTGÄRDER.

a) **Ladda endast med den laddare som anges av tillverkaren.** En laddare som passar för en typ av batterisats kan orsaka brandfara när den används tillsammans med en annan typ av batterisats.

b) **Använd endast de elektriska verktygen med de särskilt avsedda batterisatserna.** Användningen av andra batterisatser kan orsaka risk för skada och brand.

c) **När batteriet inte används, ska du hålla det borta från andra metallföremål som gem, mynt, nycklar, spikar, skruvar eller andra små metallföremål som kan leda till en anslutning mellan terminalerna.** Kortslutning hos en terminal mellan batterierna kan orsaka brännskador eller brand.

d) **Vid eventuell felaktig användning kan vätska komma ut ur batteriet; undvik all kontakt. Vid oavsiktlig kontakt, ska du skölja med vatten. Om vätska kommer i kontakt med ögonen, uppsök läkare omedelbart.** Vätskan som läcker ut ur batterierna kan orsaka hudirritation eller brännskador.

e) **Använd inte batterier eller batteridrivna verktyg som har skadats eller modifierats.** Skadade eller modifierade batterier kan uppvisa oförutsägbart beteende som kan leda till brand, explosion samt utgöra en skaderisk.

f) **Utsätt inte ett batteripacket eller de batteridrivna verktygen för eld eller stark värme.** Exponering för brand eller temperaturer över 130 °C kan orsaka explosion.

g) **Följ alla laddningsanvisningar och ladda inte batterisetet eller det batteridrivna verktyget utanför det temperaturintervall som anges i instruktionerna.** Felaktig laddning eller temperatur som ligger utanför det angivna temperaturintervallet kan skada batteriet och ökar risken för brand.

UNDERHÅLL

a) **Låt en kvalificerad reparatör utföra underhållet på det elektriska verktyget genom att endast använda identiska reservdelar.** Detta säkerställer att det elektriska verktygets säkerhet bibehålls.

b) **Utför aldrig underhåll på skadade batterisatser.** Underhåll av batterisatser ska endast utföras av tillverkaren eller auktoriserade tjänsteleverantörer.

SÄKERHETSINSTRUKTIONER

SÄKERHETSVARNINGAR FÖR EXCELION ALPHA-GRÄSTRIMMERN

a) Använd inte skärverktyg i metall tillsammans med Excelion alpha-röjsågen

b) Rensa arbetsplatsen på alla hindrande objekt (glas, sten, metall, avfall och andra fasta föremål), eftersom de kan slungas iväg när du arbetar med skärverktyget.

c) Använd alltid båda händer när du använder Excelion-röjsågen.

d) Använd alltid maskinen med skärhuvudet parallellt med marken. Säkerhetskåpan erbjuder inte ett tillräckligt skydd om du lutar skärhuvudet för mycket. Detta kan leda till en ökad risk för skador.

e) Stoppa omedelbart Excelion-röjsågen om skärverktyget skulle ändra beteende (bullerändring, vibrationsökning). Kontrollera att skärverktyget är ordentligt fastsatt samt skärverktygets skick (ingen deformering). Byt ut skadade skärverktyg eftersom de kan lossna och leda till allvarliga eller dödliga skador.

f) VARNING! Skärverktygets rotation fortsätter i några sekunder efter att du släpper upp säkerhetsspärren. Håll alltid händerna och fötterna på behörigt avstånd från det roterande skärverktyget.

g) Skärtråd

- Ta aldrig bort kniven som installerats i säkerhetskåpan eftersom den klipper kabeln till en lämplig längd.
- Använd aldrig en metalltråd eller trådar av andra material i stället för Pellenc-skärtråden. Metalltråden kan gå av och slungas ut, vilket kan leda till allvarliga skador.
- Använd endast nylonsnöret för gräsklippning på max. 2,4 mm i diameter som rekommenderas av Pellenc.

TRANSPORT AV GRÄSTRIMMERN EXCELION ALPHA

a) Spara ursprungsemballaget för förvaring av grästrimmern Excelion alpha för att eventuellt skicka in den för besiktning eller reparation.

b) Släpp alltid upp styrningens spärr för att stoppa elmotorn och se till att skärverktyget inte längre är i rörelse innan du ställer maskinen på märken.

c) Sätt tillbaka batteriet i ursprungsemballaget.

d) Sänk ner den förpackade maskinen och batteriet korrekt i transportfordonet.

FÖRVARING AV GRÄSTRIMMERN EXCELION ALPHA

a) Spara ursprungsemballaget för att ställa undan maskinen

b) Förvara maskinen på en torr plats utom räckhåll för barn.

SÄKERHETSÅTGÄRDER I SAMBAND MED ANVÄNDNING AV LADDARE OCH BATTERI

OBS:
Se instruktionerna för Pellenc batteridrivna verktyg.

SÄKERHETSINSTRUKTIONER

SÄKERHETSUTRUSTNING

	Skyddsutrustning	Bär
1	Hjälm	Obligatorisk
2	Visir	Obligatorisk
3	Resistenta handskar	Obligatorisk
4	Skyddsskor	Obligatorisk
5	Hörselskydd	Obligatorisk
6	Skyddsglasögon	Obligatorisk
7	Jacka eller manschetter	Rekommenderas
8	Arbetsbyxor	Obligatorisk

SÄKERHETSSKYLTAR

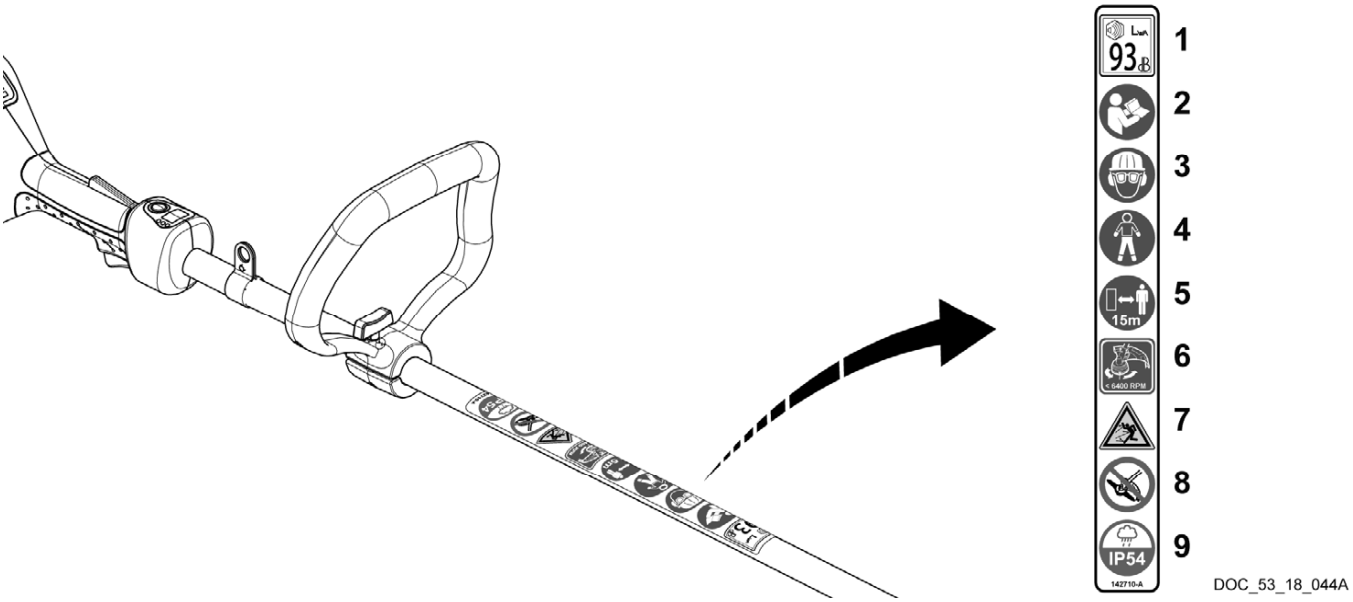

1– Ljudeffektnivå: L_{wag} (sidan 12)
2– Läs bruksanvisningen
3– Det är obligatoriskt att bära skyddsglasögon Pellenc rekommenderar att man har på sig ett skyddsvisir över ansiktet samt en typgodkänd skyddshjälm.
4– Det är obligatoriskt att ha på sig handskar, säkerhetsbyxor och skyddsskor
5– Säkerhetsavstånd att respekterar: Respektera ett säkerhetsavstånd på 15 m och kontrollera att ingen (särskilt barn) eller djur finns inom maskinens arbetsområde. Stanna omedelbart upp maskinen om en person eller ett djur närmar sig.
6– Rotationsriktning och maximal rotationshastighet: Observera rotationsriktningen hos grästrimmern Excelion alpha. Det står på säkerhetsbehållaren.
7– Akta dig för utflygande delar
8– Använd inte ett skärverktyg av metall.
9– IP54-skyddsklass är endast för verktyget, inte batteriet. Det betyder att det skyddas mot damm och vattenstänk i alla riktningar.

BESKRIVNING OCH TEKNISKA DATA

Excelion Alpha grästrimmer levereras med sitt skärhuvud.

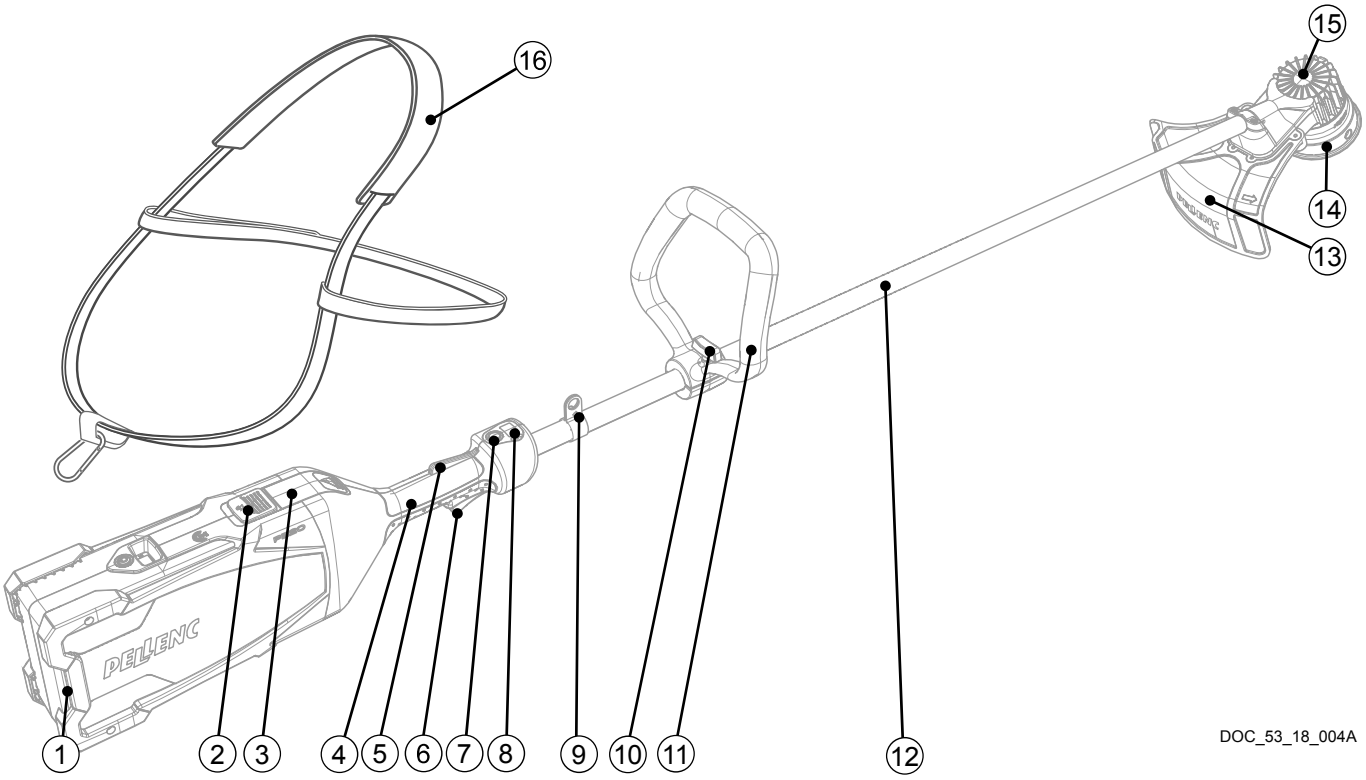

Beskrivning av huvuddelarna:

1– Batteri alpha 260 / alpha 520 (levereras separat)
2– Batterisäkerhetslås
3– Batterilåsklämma
4– Handtag
5– **Säkerhetsspärr:** Förhindrar aktiveringen av styrutlösaren av misstag och gör att säkerhetsspärren aktiveras för aktiveringen av styrutlösaren.
6– **Styrspak:** Gör att man kan aktivera skärverktygets rotation enligt en progressivt inställbar hastighet.
7– Verktygets På/Av-knapp: slår på / av verktyget och byter växel
8– Verktygets digitala display + LED: Visar informationen om batteriet och verktyget (laddningsnivå, fel, ...), LED-lamporna informerar om arbetets hastighet.
9– **Bärpunkt:** Fäster verktyget hängande via en kabelsele till användaren.
10– **Handtagets justeringsskruv:** Justerar handtagets position.
11– **Runda handtag:** Medger styrning av Excelion alpha grästrimmer
12– Rör
13– **Skyddskåpa** Gör att man kan undvika utflygande föremål (stenar, metallbitar) mot operatören. En fast kniv på skyddskåpan gör att man kan garantera rätt längd på skärtråden.
14– Skärhuvud TAPCUT alpha
15– Vevhus och elektronikkort: Skyddar motorn och elektronikkortet och möjliggör evakuering av värme.
16– **Kabelsele**

BESKRIVNING OCH TEKNISKA DATA

TEKNISKA DATA

	Excelion alpha
Modell	Version Skärhuvud: TAP-CUT alpha
Effekt i kW	0,9
Vikt (utom skärhuvud och skyddskåpa) i kg	3,07
Skärdiameter i mm	400
Rotationshastighet i varv/min.	2000 till 6400
Autonom	Beroende på användning och batterityp

FASTSTÄLLANDE AV LJUDNIVÅER OCH VIBRATIONSNIVÅER ÄR BASERAT PÅ DRIFTSFÖRHÅLLANDEN VID DET HÖGSTA NOMINELLA VARVTALET.

Ljudtryckets maximala viktade nivå (ref. 20 µPa) till användarens position	L_{pA} = 79 dB(A)	K = 2,5 dB(A)
Ljudtryckets maximala C-viktade nivå (ref. 20 µPa) till användarens position	L_{pC} < 130 dB(C)	

Värden som fastställts enligt ljudmätningsstandarderna EN 50636-2-91, EN 11201 och EN 3744.

Symbol	Värde	Enhet	Referens	Kommentar
L_{WAm}	92	dB(A)	1 pW	Uppmätt ljudeffektnivå
L_{WAg}	93	dB(A)	1 pW	Garanterad ljudeffektnivå

En rapport över den uppmätta ljudeffektnivån och den garanterade ljudeffektnivån har utförts enligt en procedur som överensstämmer med direktivet 2000/14/EC bilaga V.

Vibrationsemissionsvärden enligt standarder EN 50636-2-91:

	Vibration vid styrhandtaget	Vibration vid det runda handtaget
V1	0,68 m/s²	1,87 m/s²
V2	0,78 m/s²	1,73 m/s²
V3	0,69 m/s²	1,67 m/s²

*Mätningens osäkerhet: K = 1,5 m/s²

IDRIFTTAGNING AV MASKINEN

MONTERING/DEMONTERING AV HANDTAGET

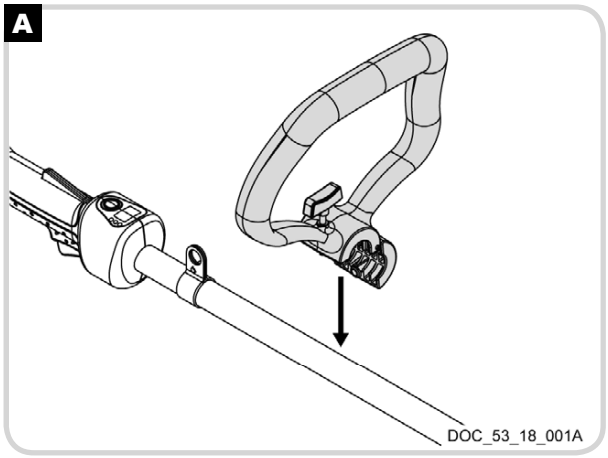

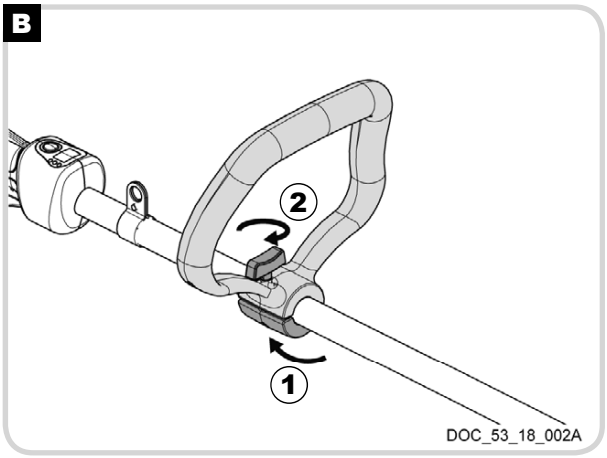

MONTERING/DEMONTERING AV SKYDDSKÅPAN

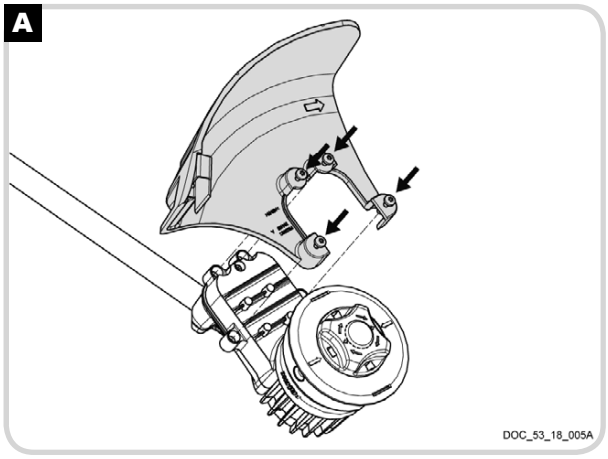

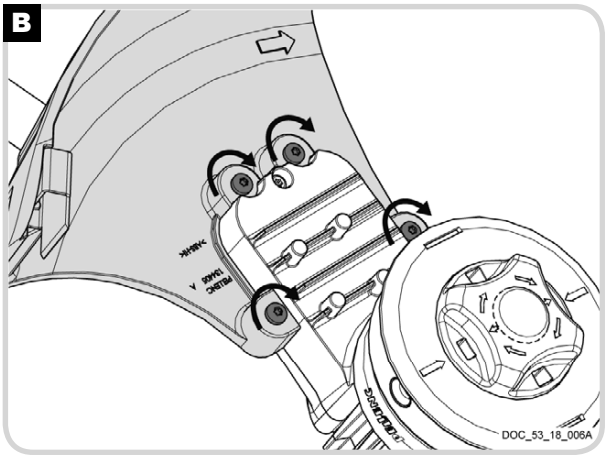

MASKINENS IDRIFTTAGNING

INSTÄLLNING AV ARBETSLÄGET

Före användning, ska arbetspositionen för grästrimmern Excelion alpha ställas in enligt operatörens längd. Det underlättar användningen för operatören som då behöver använda mindre kraft.
Inställningen av maskinens arbetsläge enligt operatörens längd består av 3 etapper:
Ställ in handtagets inriktning,
Installation och justering av selen,
Balansering av verktyget
Dessa olika regleringar upprepas flera gånger tills man uppnår en lämplig arbetsposition.

OBS:
Ta dig tid att ställa in din kabelsele och din maskin på rätt sätt. Detta kommer att ge dig en hög komfort, och undvika problem.

JUSTERING AV HANDTAGET

Denna inställning gör att man kan justera styrhandtagets position enligt användarens fysionomi. Användaren behöver då inte arbeta med utsträckta eller helt böjda armar.

A

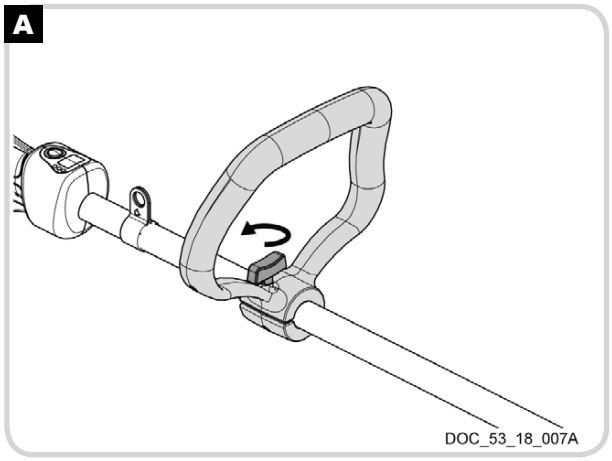

B

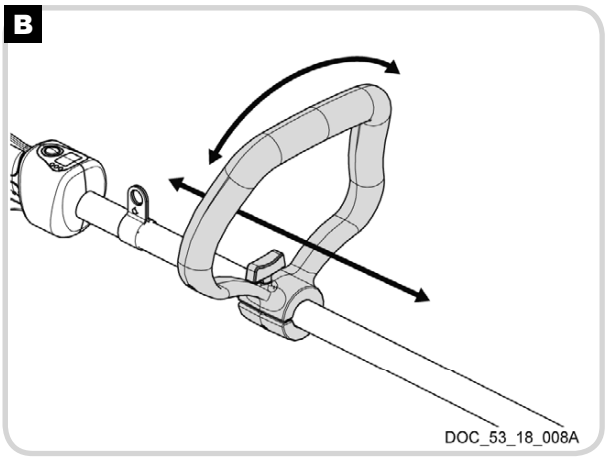

C

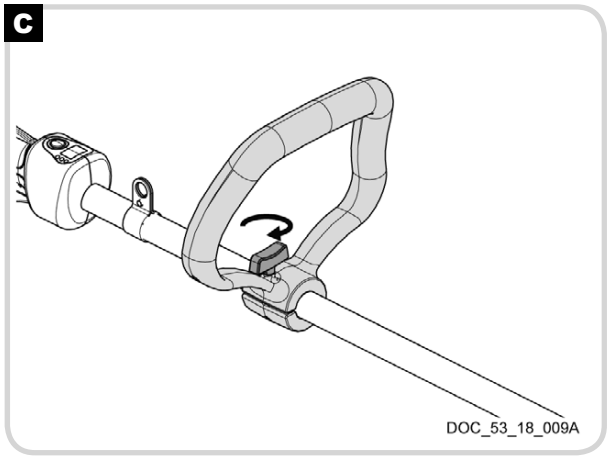

MASKINENS IDRIFTTAGNING

PLACERING OCH INSTÄLLNING AV KABELSELENS LÄNGD

Inställningen av kabelselens längd gör att man kan ställa in “vertikalläge” för grästrimmern Excelion alpha, så att den är tillgänglig och att skärhuvudet står lätt lutat på marken.

ANMÄRKNINGAR:
Denna inställning utförs samtidigt som justeringen av balansen och styrhandtagets inriktning.

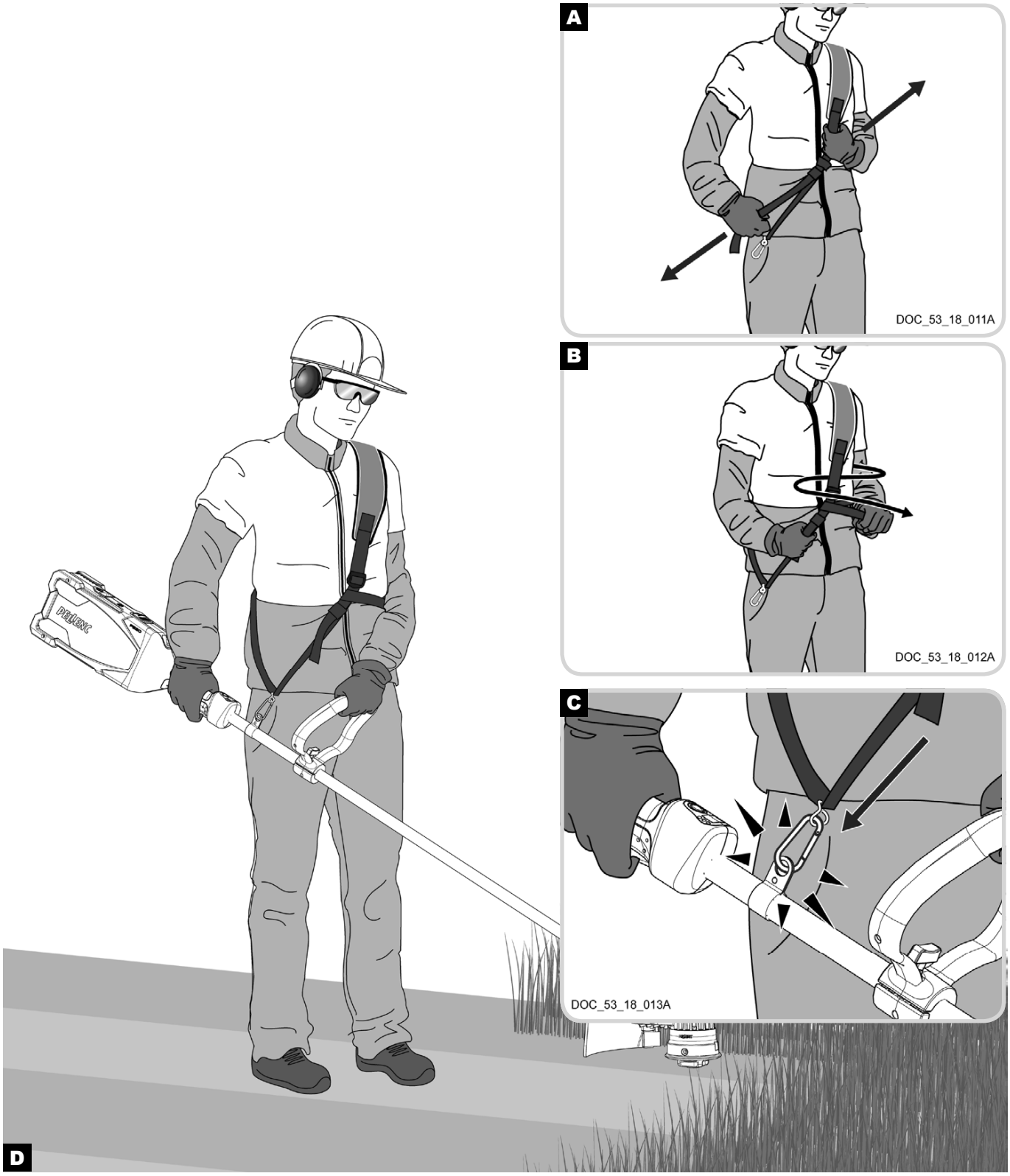

MASKINENS IDRIFTTAGNING

MASKINENS BALANSERING

Lossa Torx-skruven något från fästpunkten.
Placera fästpunkten så att Excelion alpha grästrimmer är i balans.
Dra åt Torx-skruven vid fästpunkten.

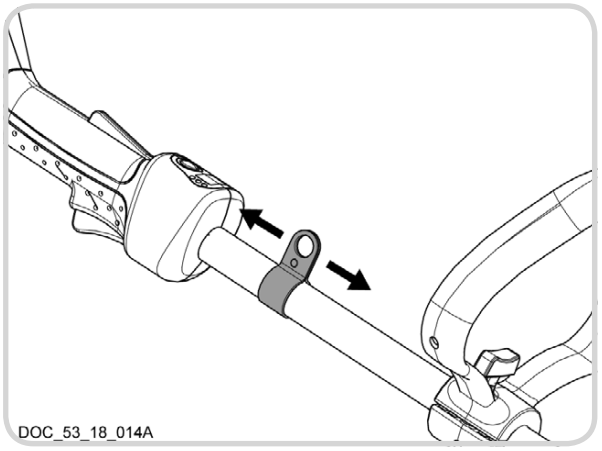

ANSLUTA / KOPPLA UR BATTERIET (ELLER MOTVIKT)

OBS:
Använd uteslutande PELLENC ALPHA 260 elleru PELLENC ALPHA 520 för att driva grästrimmern EXCELION ALPHA

ANSLUTNING

a) För batteriet till fästet på Excelion alpha grästrimmer, se till att det är rätt orienterat (digital display uppåt).
b) För batteriet framåt tills batterilåsklämman greppar batteriprofilskenan.

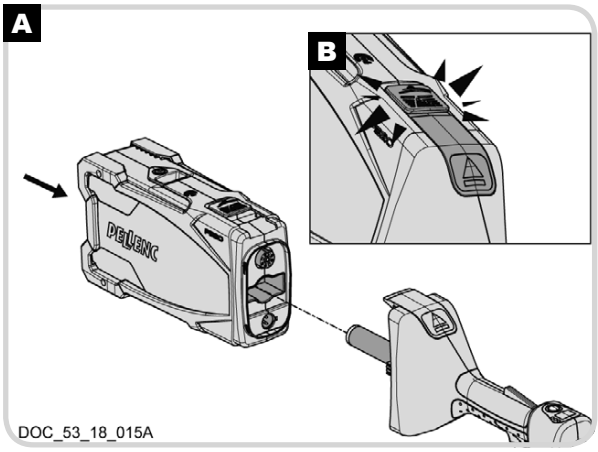

FRÅNKOPPLING

a) Dra i batterisäkerhetsluckan
b) Om batteriluckan hålls öppen trycker du på batterilåset. Batteriet kommer då ut några centimeter.
c) Ta bort batteriet.

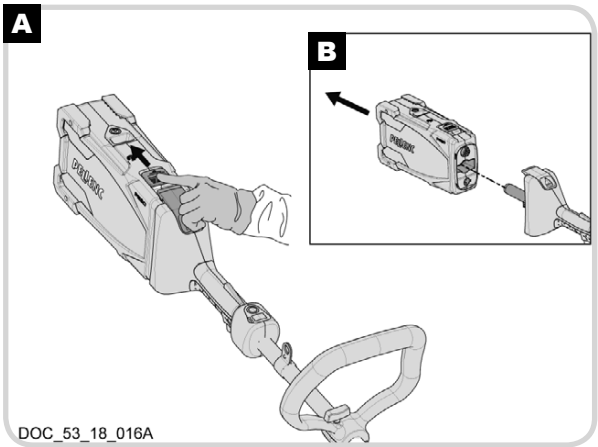

MASKINENS IDRIFTTAGNING

STRÖM PÅ / AV

AKTIVERA BATTERI

Om batteriet är inaktivt (skärmen avstängd) trycker du på på / av-knappen på batteriet.

KÖRA EXCELION ALPHA GRÄSTRIMMER

När batteriet är anslutet trycker du på:
- antingen på På / Av-knappen på Excelion alpha grästrimmer i 1 sekund (batteriet avger ett "pip")
- eller på På / Av-knappen på batteriet.

Startcykeln efter tändning:

1– Under anslutningen mellan verktyget och batteriet visas en laddningsslinga på den digitala läsaren och de tre lysdioderna tänds.
2– När anslutningen är etablerad visas batteriladdningsgraden på Excelion alpha grästrimmers digitala display, och lysdioderna visar hastigheten på den senaste skärhastigheten som använts.

ANMÄRKNING:
När batteriet är anslutet till verktyget visas informationen på den digitala displayen på Excelion alpha grästrimmer och försvinner från den digitala displayen på batteriet.

STÄNG AV EXCELION ALPHA GRÄSTRIMMER

För att stänga av verktyget, tryck på:
- antingen på På / Av-knappen på Excelion alpha grästrimmer i 1 sekund (batteriet avger ett "pip")
- eller på På / Av-knappen på batteriet.

Den digitala displayen på grästrimmern indikerar "BY"

ANVÄNDNING

Innan du startar Excelion alpha grästrimmer och påbörjar arbetet, se till att:
1– att grästrimmern är väl fastsatt på selen
2– att verktyget är väl balanserat på selen
3– att selen är väl anpassad i höjd för att säkerställa komfort under arbetet
4– att skärhuvudet TAPCUT Alpha inte står i direkt kontakt med underlaget
5– att arbetsområdet är fritt, att ingen person befinner sig inom 15 meter
6– att batteriet är väl anslutet och att Excelion alpha grästrimmers digitala display informerar dig om laddningshastigheten
7– Att den valda hastigheten är den du vill arbeta med

STARTA EXCELION ALPHA GRÄSTRIMMER

För att starta Excelion alpha grästrimmer:

1– Tryck på säkerhetsspärren

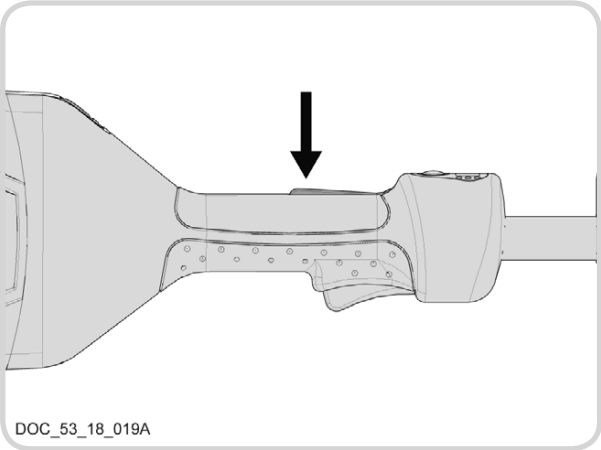

2– Medan du håller ner säkerhetsutlösaren trycker du två gånger på avtryckaren för att starta skärhuvudets rotation.
3– Håll de två avtryckarna intryckta under arbetet med

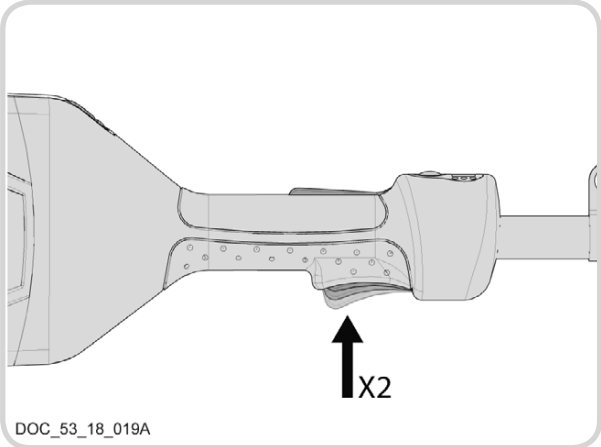

ANVÄNDNING

trimmern.

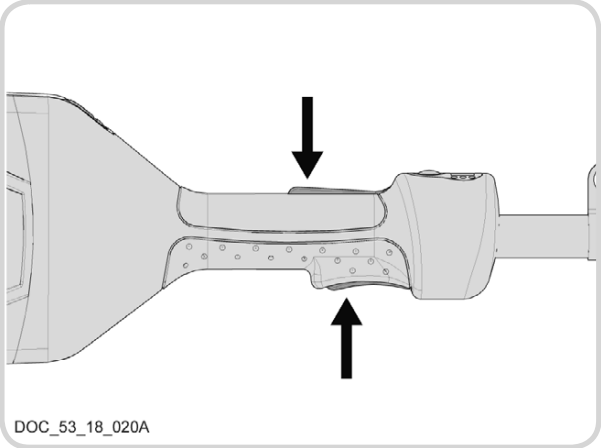

Om startavtryckaren förblir fri i mer än 1 minut, upprepa proceduren ovan för att starta om verktyget.

HANTERING AV SKÄRHUVUDETS ROTATIONSHASTIGHET

Hastighetsinställning

Tryck på På / Av-knappen **A** på Excelion alpha grästrimmer för att välja en av de 3 programmerade hastigheterna. LED möjliggör en visualisering av den valda hastigheten.

1– Hastighet 1 = Bashastighet: 1 LED tänd
2– Hastighet 2 = Medelhög hastighet: 2 LED tända
3– Hastighet 3 = Hög hastighet: 3 LED tända

ANMÄRKNING:
Det är trycket som utövas på avtryckaren som gör att man progressivt kan öka hastigheten till maximalt värde.

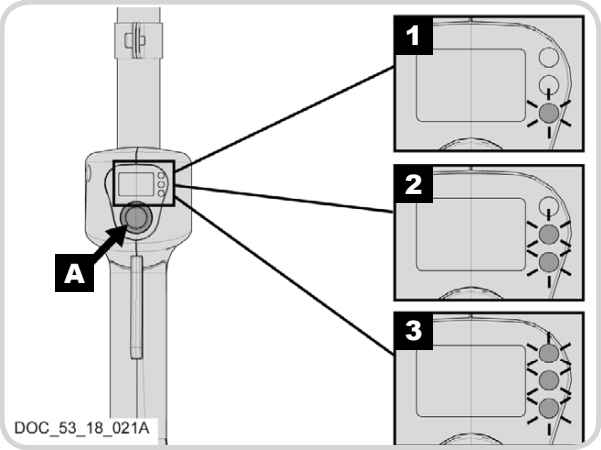

ANVÄNDNING

BATTERIETS AUTONOMI OCH ARBETSEFFEKTIVITET

För att till fullo optimera livslängden för ditt PELLENC-batteri måste rotationshastigheten för skärverktyget anpassas till den typ av klippning som ska göras.
Faktum är att desto snabbare rotationen av det skärande verktyget är desto högre blir energiförbrukningen. Därför ska man använda avtryckaren progressivt för att justera rotationshastigheten hos skärverktyget.

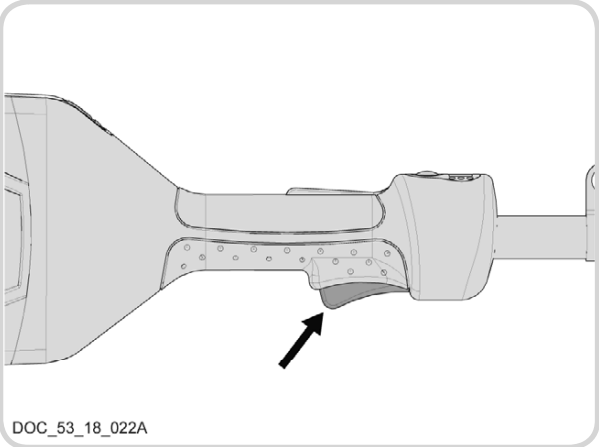

Trigger helt släppt = 0 % av vald hastighet

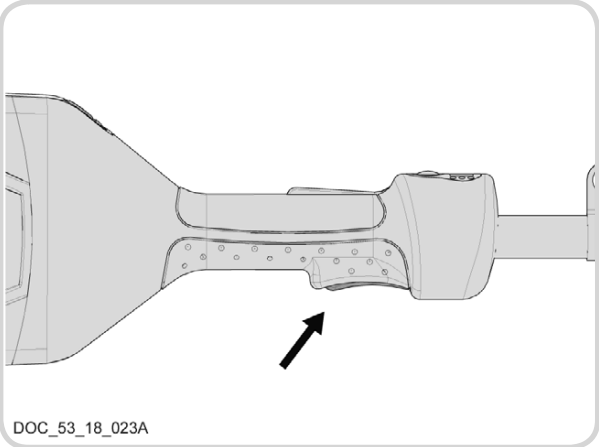

Trigger fullt intryckt = 100 % av vald hastighet

Typ av vegetation eller arbete	Rekommenderat skärverktyg	Rekommenderad rotationshastighet
Kanter	Tråd Ø 2,4 mm PELLENC	Hastighet 1
Gräs	Tråd Ø 2,4 mm PELLENC	Hastighet 1
Gräsvegetation	Tråd Ø 2,4 mm PELLENC	Hastighet 2
Tätt och högt gräs	Tråd Ø 2,4 mm PELLENC	Hastighet 3

SKÄRHUVUDET: TAP-CUT ALPHA

För klippning och rensning av kanter. Används huvudsakligen i fall där trådslitage är betydande. (vägg, mur, längs staket)
(Huvud och tråd Ø 2,4 levereras som standard)

Ø 2,4 PELLENC (upp till 5 m)= gräs
Ø 3 PELLENC (upp till 3,5 m)= tätt gräs och buskage

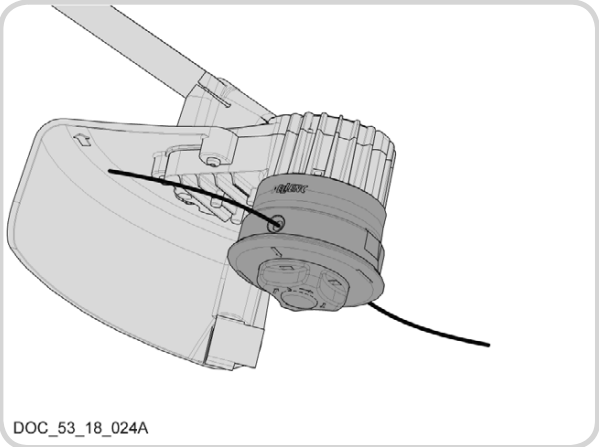

ANVÄNDNING

MONTERING AV TAP-CUT ALPHA

Ta bort batteriet innan du monterar TAP CUT 2 skärhuvud.

A

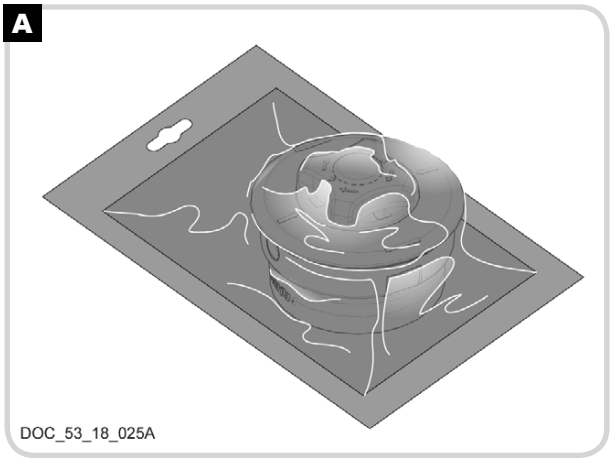

B

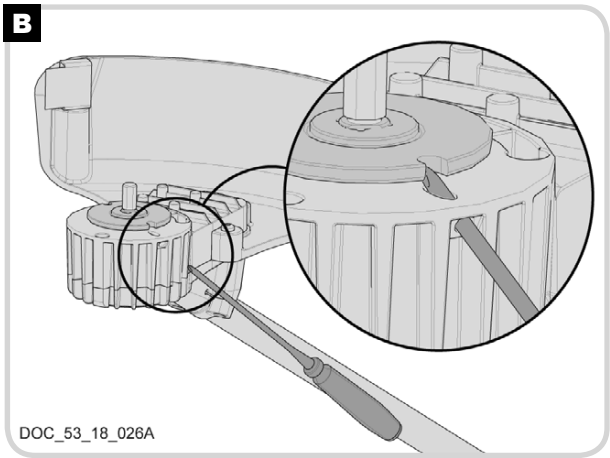

C

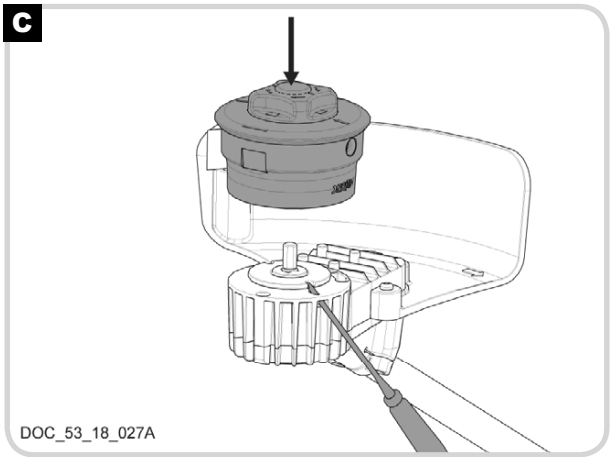

D

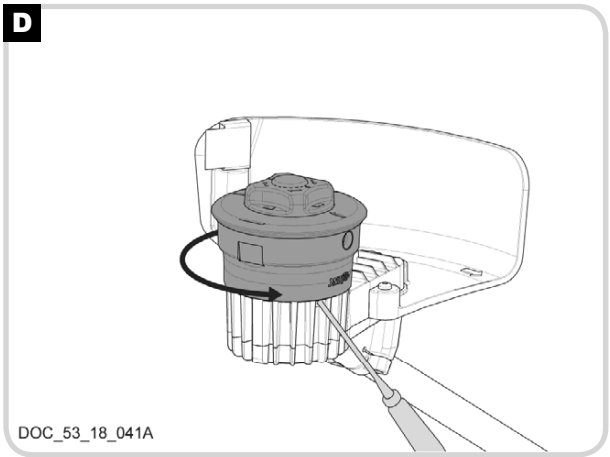

MONTERING AV SKÄRTRÅDEN PÅ TAP-CUT ALFA

Ta bort batteriet före montering av skärtråden

A

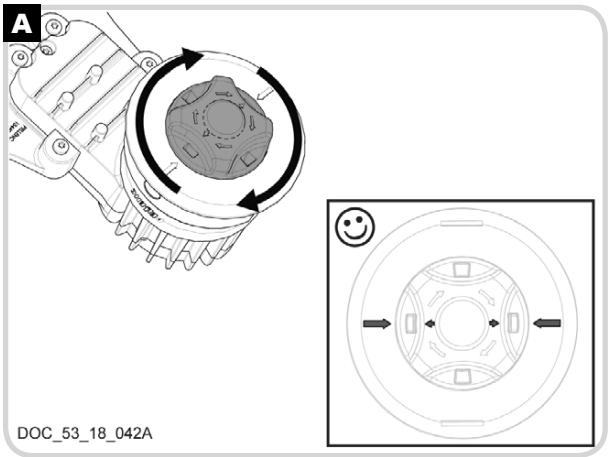

B

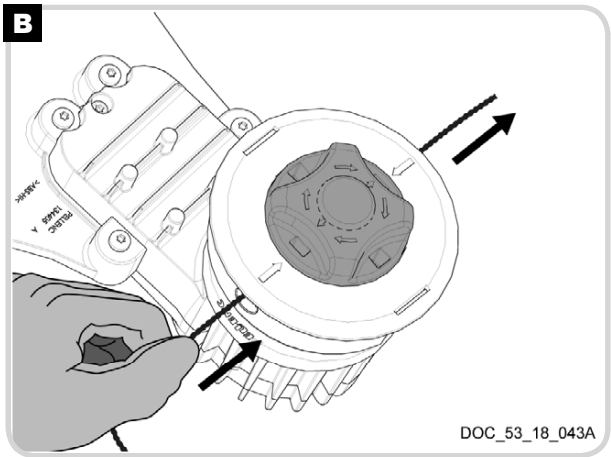

ANVÄNDNING

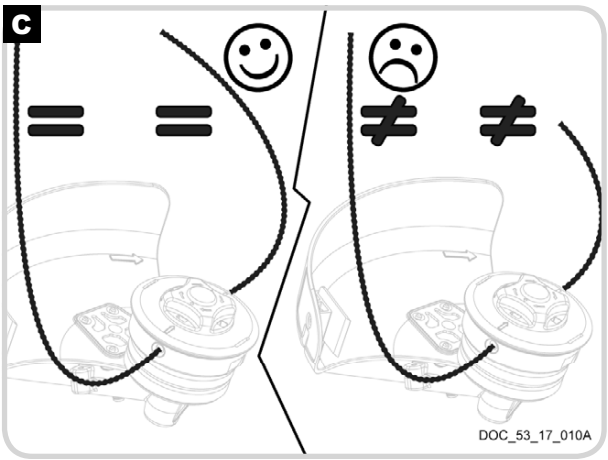

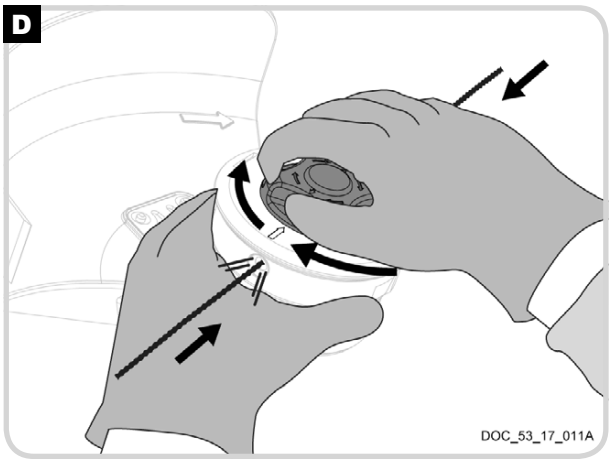

JUSTERING AV SKÄRTRÅDENS POSITION

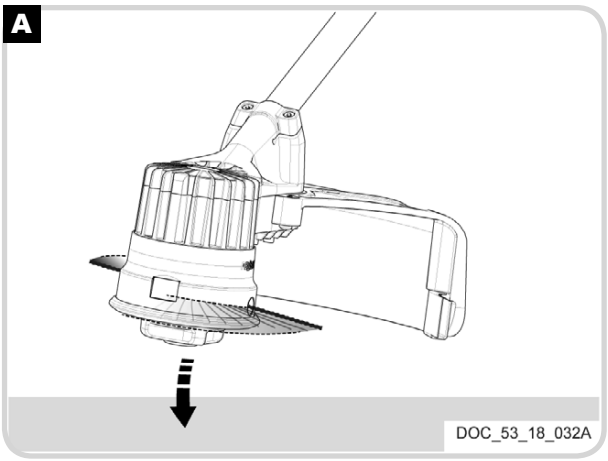

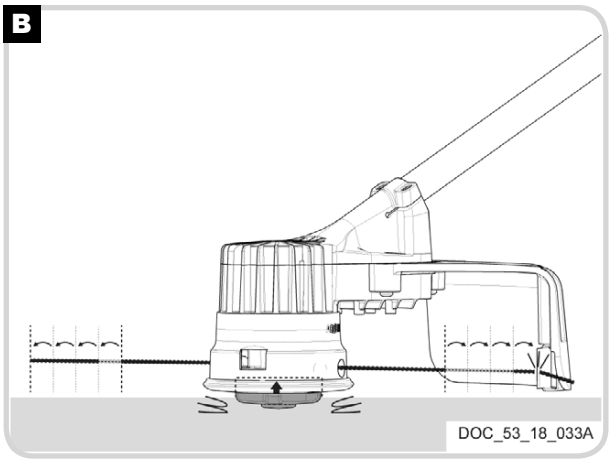

OLIKA ARBETSTEKNIKER

Innan du börjar klippa, ska du analysera ytan som ska klippas, typ av yta, terräng, förekomst av hinder osv.
Titta också i vindens riktning, då det kan ha en inverkan för att underlätta uttömningen av det klippta gräset.

VIKTIGT:
Håll alltid ett minsta avstånd på 50 mm mellan skärhuvudet och hindret för att undvika risk för skador på verktyget och "strängar" (skärtråden fransar sig).

ANVÄNDNING

ENKEL KLIPPNING

Det räcker att flytta verktyget i halvcirklar från vänster till höger och gå framåt stegvis. Håll skärverktyget parallellt med marken under ogräsrensningen och undvik kontakt med skärhuvudet på marken.

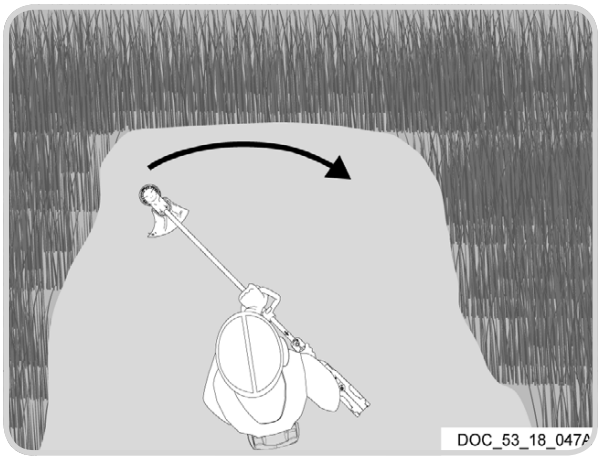

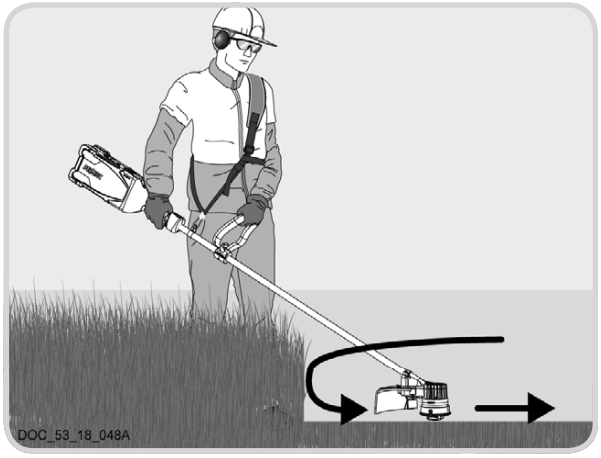

ENKELKLIPPNING

Följ alltid lutningen. Gå inte upp eller ner i backen. Börja med basen genom att låta gräsklippet falla nedåt så att skärutrustningen inte roterar i det redan klippta gräset.
Arbeta i en riktning, och enligt arbetsområde.

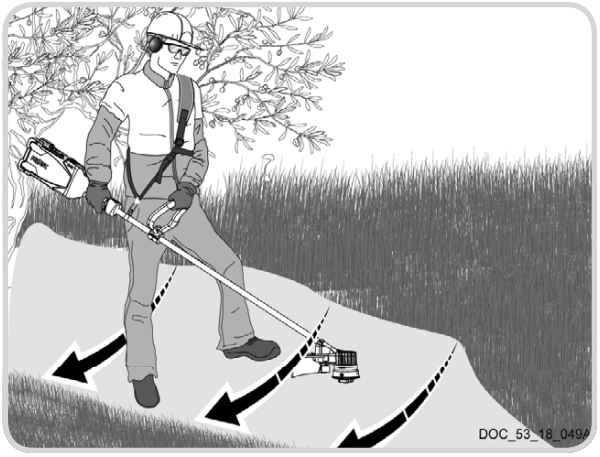

KLIPPNING LÄNGS VÄGGAR, INHÄGNADER, RUNT TRÄD OCH BLOMSTERSÄNGAR

Skydda trädens bark och konturer i terrängen genom att använda kåpan som skydd mellan ytan som ska rensas och vegetationen som ska skyddas.

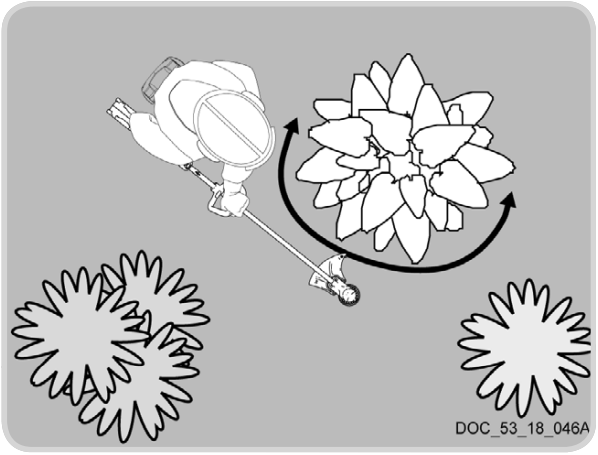

▪ UNDERHÅLL

ANMÄRKNING:
LÅT KONTROLLERA MASKINEN VAR 400:E TIMME ELLER MINST EN GÅNG OM ÅRET HOS EN AUKTORISERAD PELLENC-ÅTERFÖRSÄLJARE.
FÖRVARA ALLTID VERKTYGET RENT OCH PÅ EN TORR PLATS MED LADDAT BATTERI.

Underhållsåtgärd	Vid varje igångsättning	Varannan timme	En gång i månaden	Efter användning	En gång om året eller vid behov
Rengöring av Excelion alpha grästrimmer (ingen rengöring med högtryckstvätt men däremot genom att blåsa eller borsta)				X	
Visuell verifiering av maskinsäkerhet (säkerhetsvakt)	X			X	
Kontroll av att säkerhetsspärrarna fungerar	X				
Visuell undersökning av skärverktyget i höjd med fastsättningen på axeln (ingen deformering eller slitage)	X	X			X
Kontroll av batterinivån	X				
Kontroll av maskinen utförd av en av Pellencs auktoriserade återförsäljare					X

▸ REFERENSER

SKÄRHUVUD:TAP CUT ALPHA

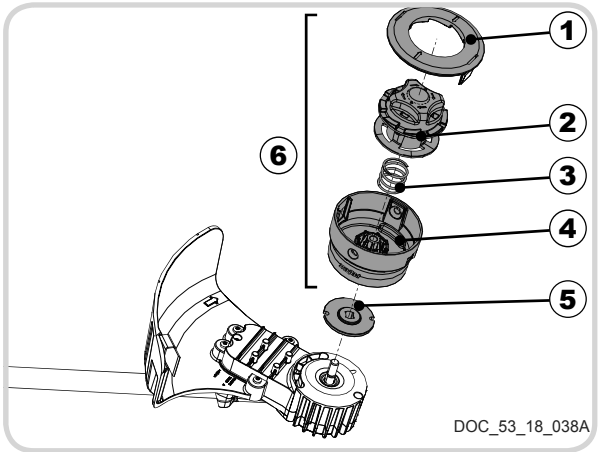

1– Ref. 133045
2– Ref. 138009
3– Ref. 133895
4– Ref. 134825
5– Ref. 134730
6– Ref. 57188

UNDERHÅLL

FÖRBRUKNINGSPRODUKTER

Nylontråd

Hölje av nylontråd
Ø 2,4 mm (70 m vid ± 1 %) = 79601
Ø 3 mm (56 m vid ± 1 %) = 108911

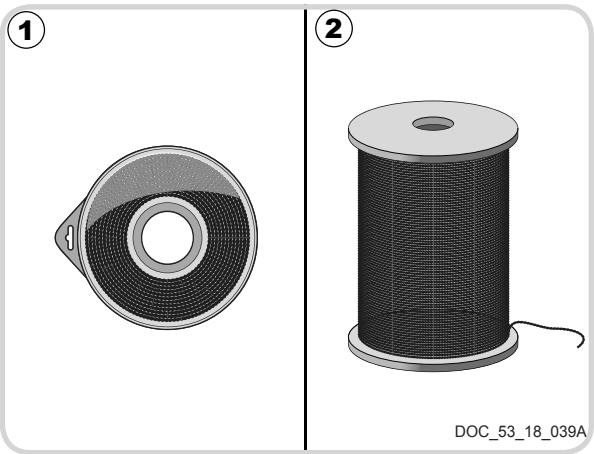

TILLBEHÖR:

Bärsele = 133937

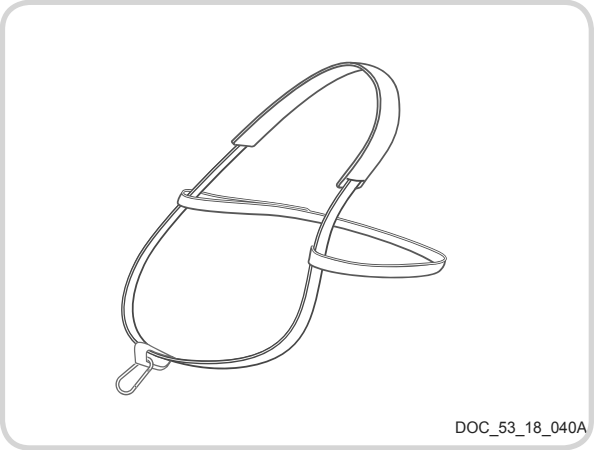

Motvikt = 57195
Motvikten balanserar Excelion alpha och kopplar den till fjärrbatteriet.

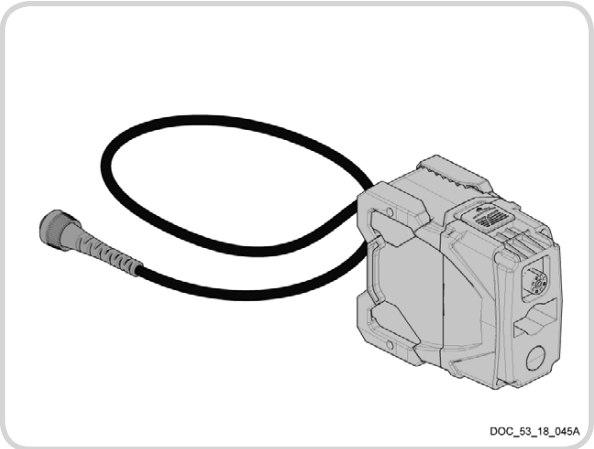

Fel	Batteri-LED-status	LED-status	Trolig orsak	Kontroller	Lösningar	Reparatör
Verktyget startar inte	0	Släckta	Batteriet är urladdat	Batteriets brytare	Vippa brytaren på batteriet	Användare
	I	Släckta	Kommunikationsproblem med batteriet	Verifiera att batteriet är korrekt anslutet	Anslut batteriet korrekt	Användare
			Batteri	Kontrollera att batteriet inte här helt urladdat	Ladda batteriet	Användare
			Elektroniskt kort	Hos en auktoriserad PELLENC-distributör	Byt ut det elektroniska kortet om dioderna förblir avstängda efter idrifttagandet och kontrollera de tidigare punkterna	Auktoriserad PELLENC-återförsäljare
		Tända	En avtryckare fungerar inte längre	Hos en auktoriserad PELLENC-distributör	Byt avtryckaren eller sensorn	Auktoriserad PELLENC-återförsäljare
			Elektroniskt kort	Hos en auktoriserad PELLENC-distributör	Byt det elektroniska kortet	Auktoriserad PELLENC-återförsäljare

Fel	Batteri-LED-status	LED-status	Trolig orsak	Kontroller	Lösningar	Reparatör
Skärhuvudet avger ett ovanligt ljud eller vibrerar starkt	I	Tända	Skadat skärhuvud	Kontrollera att det inte finns någon deformering	Byt ut behållaren	Användare
						Auktoriserad PELLENC-återförsäljare
			Skadad motoraxel	Kontrollera status för axeln (ingen deformering)	Byt ut drivaxeln	Auktoriserad PELLENC-återförsäljare
			En avtryckare fungerar inte längre	Hos en auktoriserad PELLENC-distributör	Byt avtryckaren eller sensorn	Auktoriserad PELLENC-återförsäljare

Fel	Batteri-LED-status	LED-status	Trolig orsak	Kontroller	Lösningar	Reparatör
Verktyget stannar upp under användningen	I	Släckta	En avtryckare fungerar inte längre	Hos en auktoriserad PELLENC-distributör	Byt avtryckaren eller sensorn	Auktoriserad PELLENC-återförsäljare
			Elsladden har kapats	Kontrollera sladdens tillstånd	Byt sladden	Auktoriserad PELLENC-återförsäljare
			Verktyget har nått sin temperaturgräns	4 ljudsignaler vid batteriet	Låt verktyget kyla i ungefär 5 minuter	Användare
			Batteriet är urladdat	Vid stoppet, ska du kontrollera nivån för laddningen i batteriet som indikeras i sidofönstret	Ladda batteriet (om under 10 %)	Användare
			Otillbörligt tryck på verktygets På / Av-knapp i mer än 4 sekunder	Batteri-LED och digitala displayer är avstängda	Slå på Excelion alpha grästrimmer igen	Användare

▪ GARANTI OCH SERVICE FÖR PELLENC.

I. Lagstadgad garanti

A. Garanti gällande dolda fel

Oberoende av garantin enligt artikel II fastslår artikel 1641 i Code civil i Frankrike att försäljaren är förbunden till garantin vid dolda fel på den sålda varan som gör den olämplig för användning i avsett ändamål eller som reducerar användningen på ett sådant sätt att köparen inte skulle ha köpt varan eller skulle ha köpt varan till ett lägre pris om han/hon hade varit medveten om felen.

I artikel 1648 i Code civil fastställs att åtgärder på grund av dolda fel måste vidtas av köparen inom två år efter upptäckten av felet.

B. Lagstadgad garanti om överensstämmelse

I artikel L.217-4 i den franska konsumentlagen anges att försäljaren måste leverera en vara i enlighet med avtalet och ansvara för befintliga avvikelser vid leveransen.

Försäljaren måste även ansvara för avvikelser som uppstår på grund av paketeringen, monteringsanvisningarna eller installationen om denna har genomförts av säljaren enligt avtalet eller genomförts under dennes ansvar.

I artikel L.217-5 i den franska konsumentlagen anges att varan är avtalsenlig i följande fall:

1° Om den är lämpad för den typ av användning som förväntas av en likvärdig vara och, i förekommande fall:

– om den motsvarar leverantörens beskrivning och innehar de kvaliteter som han/hon presenterade för köparen i form av prov eller modell;

– om den uppvisar de kvaliteter som köparen rimligen kan vänta sig vad gäller offentliga uttalanden som gjorts av säljaren, tillverkaren eller hans/hennes representant, i synnerhet i reklam eller märkning;

2° Eller om den uppvisar egenskaper som anges i en gemensam överenskommelse mellan parterna eller är lämpad för alla särskilda användningsområden som köparen efterfrågat vilka har meddelats till köparen och han/hon har godkänt.

I artikel L.217-12 i konsumentlagen fastslås att åtgärder på grund av avvikelser måste göras inom två år efter leverans av varan.

II. Kommersiell garanti för Pellenc

A. Innehåll

1. Allmänt

Utöver den lagstadgade garantin åtnjuter kunderna en garanti för Pellenc-produkterna som täcker byte och ersättning av delar som identifierats som uttjänta på grund av maskinfel, monteringsfel eller materialfel.

Garantin är en odelbar helhet med produkten som säljs av PELLENC.

2. Reservdelar

Den kommersiella garantin omfattar även originalreservdelar från PELLENC, förutom arbetskraft med undantag av vissa reservdelar för varje produkt som överlämnas vid leveransen.

B. Garantins giltighetstid

1. Allmänt

PELLENC:s produkter garanteras enligt garantin från leveransen till kunden och fram till två (2) år därefter för produkter som är anslutna till ett PELLENC-batteri och ett (1) år för övriga PELLENC-produkter.

2. Reservdelar

PELLENC-reservdelar som har bytts ut inom ramen för produktgarantin garanteras enligt garantin från leveransen av PELLENC-produkten till kunden och fram till två (2) år därefter för produkter som är anslutna till ett PELLENC-batteri och ett (1) år för övriga PELLENC-produkter.

I de fall då produkterna är anslutna till ett Pellenc-batteri garanteras reservdelarna inom ramen för produktgarantin efter den 12:e användningsmånaden under en period på ett (1) år.

C. Undantag från garantin

Följande produkter undantas från garantin: produkter som har utsatts för onormal användning eller använts i andra situationer eller ändamål än de som de tillverkats för, i synnerhet om villkoren som anges i bruksanvisningen inte följs.

Den gäller inte heller vid stötar, fall, försummelse, övervaknings- eller underhållsfel eller vid ändring av produkten. Undantas gör även produkter som har ändrats, bearbetats eller gjorts om av kunden.

Slitdelar och förbrukningsvaror omfattas inte av garantin.

III. Genomförande av garantin

1. Driftsättning av produkten och förklaring om driftsättning

Senast åtta dagar efter leveransen av varan till kunden måste distributören fylla i ett informationsformulär om förklaring om driftsättning för att aktivera det sistnämnda på webbplatsen www.pellenc.com under rubriken ”extranet”, menyn ”garanties et formation” (garanti och utbildning), med hjälp av sina inloggningsuppgifter som PELLENC skickat i förväg.

Om detta inte utförs gäller inte förklaringen om driftsättning vilket innebär att garantin för PELLENC inte aktiveras. Distributören måste då ta allt finansiellt ansvar och kan inte överföra kostnaderna för ingrepp inom garantin till kunden.

Distributören förbinder sig även till att fylla i garantikortet eller garantiintyget samt genomföra driftsättning av motorerna som levereras tillsammans med produkten efter att kunden har undertecknat och daterat det.

IV. Betalservice

A. Allmänt

Följande omfattas av betalservice, även under garantiperioden och perioden för den lagstadgade garantin: funktionsstörningar, tekniska fel eller skador som beror på felaktig användning, försummelse eller bristande underhåll av delen av kunden men även funktionsstörningar som uppstår vid normal användning av produkten. Reparationer som inte täcks av garantin och den lagstadgade garantin klassificeras också som service, till exempel underhåll, inställning, diagnoser av alla typer och rengöring.

B. Slitdelar och förbrukningsvaror

Slitdelar och förbrukningsvaror omfattas också av service.

C. Reservdelar

Betalservicen omfattar även originalreservdelar från PELLENC, med undantag av arbetskraft och utgången giltighetstid för den rättsliga eller kommersiella garantin.

Vid ersättning av originalreservdelar från Pellenc inom servicen omfattas dessa av en garanti på ett år från monteringsdatumet.

▪ EG-FÖRSÄKRAN OM ÖVERENSSTÄMMELSE

TILLVERKARE	PELLENC
ADRESS	Quartier Notre Dame 84120 Pertuis (FRANCE)

ZÁSTUPCE POVĚŘENÝ SESTAVENÍM TECHNICKÉ DOKUMENTACE	PELLENC
ADRESS	Quartier Notre Dame 84120 Pertuis (FRANCE)

VI FÖRKALRAR HÄRMED ATT MASKINEN SOM ANGES NEDAN :

ALLMÄN BENÄMNING	RÖJSÅG
FUNKTION	UNDERHÅLL AV GRÖNOMRÅDEN
HANDELSNAMN	EXCELION ALPHA
TYP	EXCELION ALPHA
MODELL	EXCELION ALPHA
SERIENUMMER	53S00001 - 53S49999 53T00001 - 53T49999 53U00001 - 53U49999

FÖLJER MASKININDUSTRINENS RELEVANTA BESTÄMMELSER (2006/42/CE)

FÖLJER FÖLJANDE ANDRA DIREKTIV OCH / ELLER RELEVANTA BESTÄMMELSER :

2014/30/EU EMC Directive
2003/10/EC Noise Directive
2002/44/EC Vibrations Directive
2011/65/EU ROHS Directive
1907/2006 REACH Regulation
2012/19/EU WEEE Directive
2000/14/EC

FÖLJANDE HARMONISERADE EUROPASTANDARDER HAR ANVÄNTS :
EN 62841-1:2015
EN 60335-1:2012 + A11:2014
EN 50636-2-91:2014
EN 55014-2 :2009
EN 60335-4 : 2013

ÖVRIGA STANDARDER OCH FÖLJANDE TEKNISKA SPECIFIKATIONER HAR ANVÄNTS :
EN 55014-1 :2012
EN 61000-4-2 :2009
EN 61000-4-3 :2011

Ljudnivåer under maximal arbetsdrift

Symbol	Värde	Enhet	Referens	Kommentar
L_{WAm}	93	dB(A)	1 pW	Uppmätt ljudeffektnivå
L_{WAg}	94	dB(A)	1 pW	Garanterad ljudeffektnivå

En rapport över den uppmätta ljudeffektnivån och den garanterade ljudeffektnivån har utförts enligt en procedur som överensstämmer med direktivet 2000/14/EC bilaga V.

UTFÄRDAT I PERTUIS, DEN 20/06/2018
JEAN MARC GIALIS
Biträdande direktör